SAKA 3000FU

YANA KAYAR BAHÇE KAPISI MOTORU

TEKNİK ÖZELLİKLER

Teknik Özellikler	SAKA3000FU/230V
Güç Kaynağı (VAC 50Hz)	230
Motor Güç Kaynağı (Vac)	3x230
Motor gücü (W)	750
Çektiği Akım (A)	2
Çalışma Sıcaklığı (°C)	-20 ÷ +55
IP/Raiting (IP)	44
Tork (Nm)	750
Hız (cm/sec)	67
Ağırlığı (Kg)	15
Maksimum Kapı Ağırlığı (Kg)	3000

SAKA 3000FU MEKANİK KURULUM

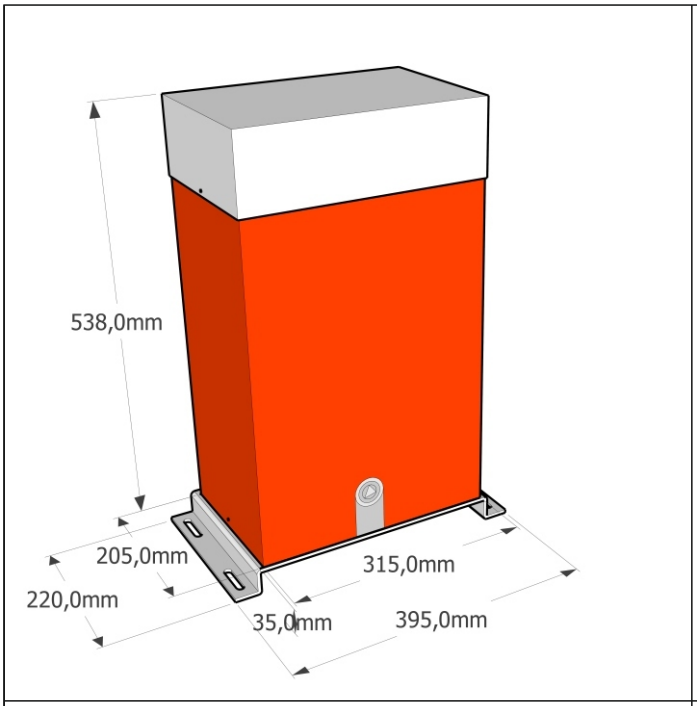

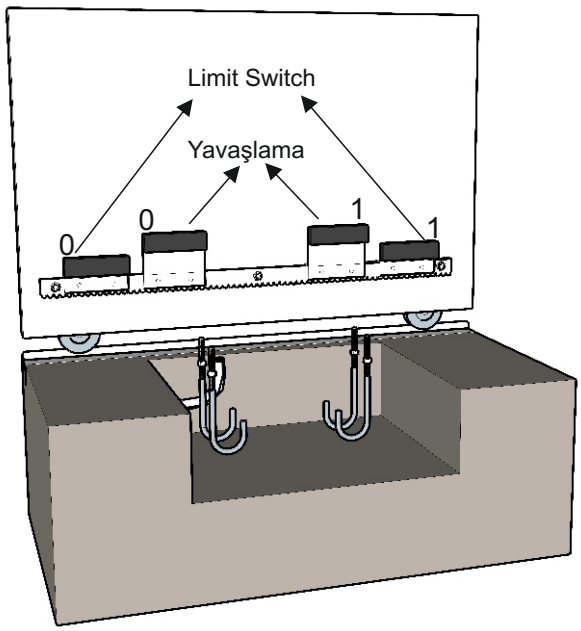

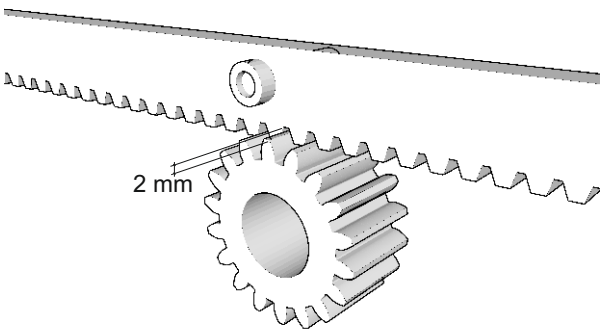

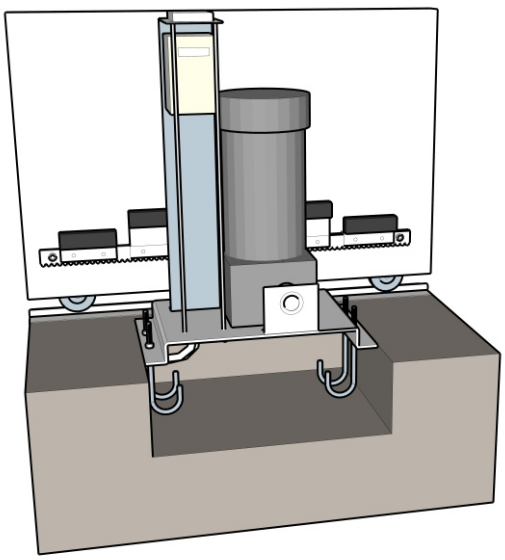

KONTROL KARTI BAĞLANTI ŞEMASI

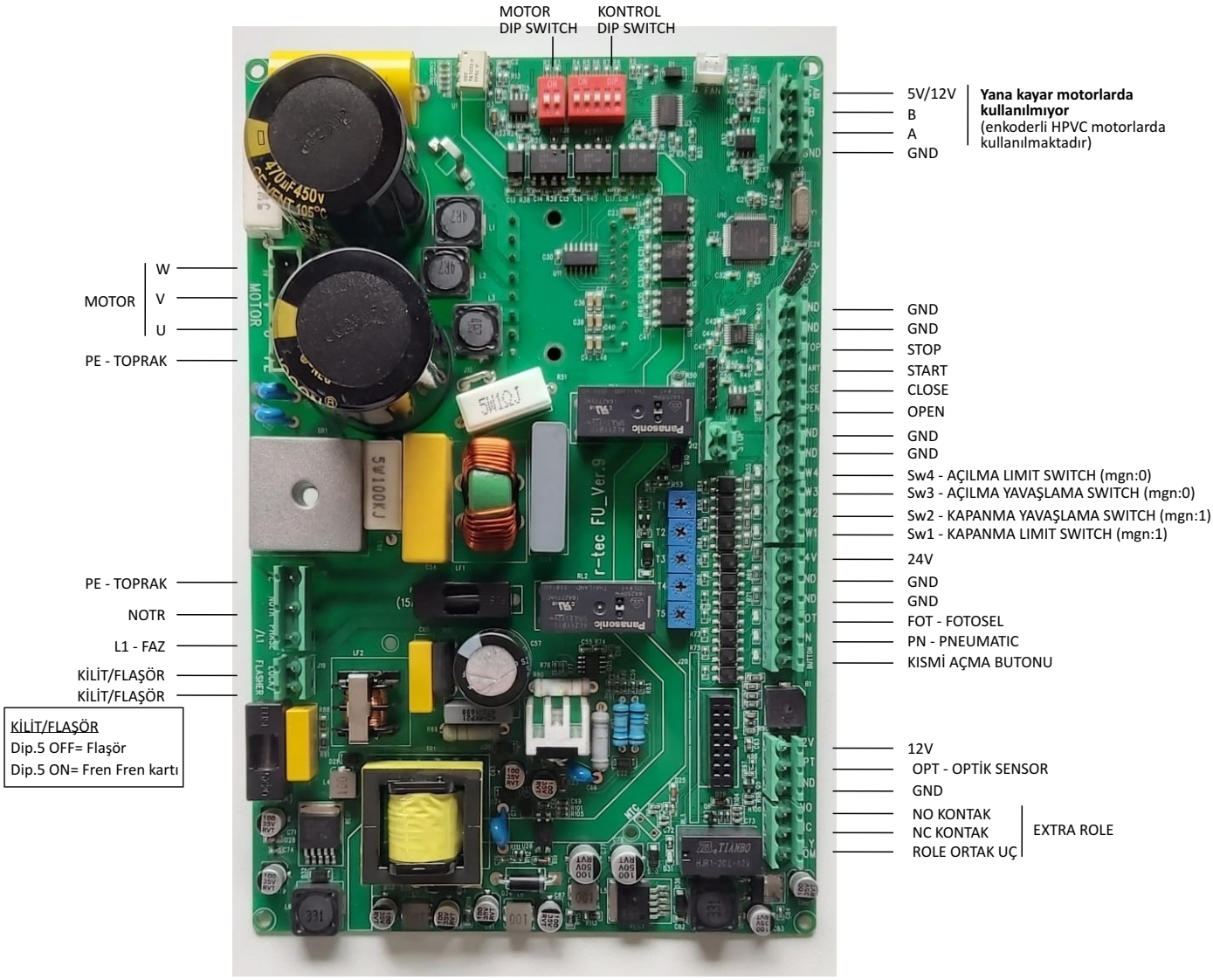

EMNİYET FOTOSELİ BAĞLANTILARI

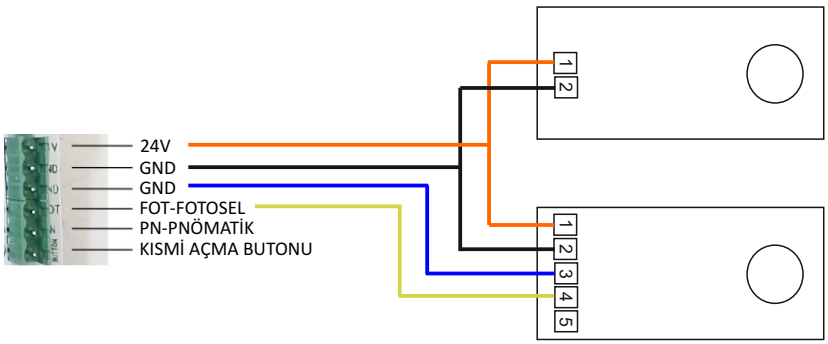

DİP SWİTCH FONKSİYONLARI

KONTROL DIP SWITCH

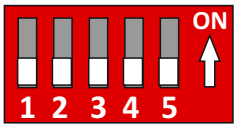

DIP SW 1 : Otomatik kapanma
DIP SW 2 : Yana kayar modu (Dip5 OFF); Deadman modu
(Yana kayar modunda Dip5 mutlaka OFF olamalıdır)
DIP SW 3 : ON : Optik sensör aktif
OFF: Optik sensör pasif
DIP SW 4: Çalışma ve yavaşlama
limit switchler, motor yönü değiştirme.

(Fabrika ayarları kapı sağa açılır ayarlıdır. Kapı sola açılacaksa DipSw4 ON konuma getirilmelidir)

DIP SW 5: OFF= Yana kayar bahçe kapısı modu
ON= Hızlı pvc kapı motoru modu

MOTOR TİPİ DIP SWITCH

DIP SW 1 : OFF DIP SW 2 : OFF	0,75 KW Motor
DIP SW 1 : ON DIP SW 2 : OFF	1,1 KW Motor
DIP SW 1 : OFF DIP SW 2 : ON	1,5 KW Motor
DIP SW 1 : ON DIP SW 2 : ON	2,2 KW Motor

TRİMPOT FONKSİYONLARI

T1: Açılma yüksek hız
T2: Kapanma yüksek hız
T3: Start frekansı
T4: Yavaş hız
T5: Otomatik kapanma bekleme süresi

KONTROL KARTI AYARLARI

1. Kullanılacak kapının mekanik montaj ve aksamının tam ve sorunsuz olduğunu kontrol ediniz,
2. Kapı manuelde aynı güçte açılması ve kapanması gerekir.
3. Zeminde rampa olmaması gerekir,
4. Kablo bağlantılarını kontrol ediniz,
5. Otomatik kapanma isteniyorsa 1 numaralı dip switch'i açın,
6. Motoru çalıştırmadan önce kapıyı manuel de ortaya alın, manuelden çıkarın ve kapıyı dişliye oturtmayı unutmayın.
7. 220V enerjiyi verin ve motoru çalıştırın. Eğer motor ters yönde çalışıyorsa enerjiyi kesin, Dip switch 4'ü ON konumuna getirin ve tekrar enerji verin.

.

RF-433 ROLLİNG ALICI-KUMANDA OPSİYONLARI

TEKNİK ÖZELLİKLER

Çalışma Voltajı	12 Vdc/24Vdc
Çalışma Akımı	20mA
Çalışma sıcaklığı	-20C ~ 80C
Röle Kontak Akımı	4 A
Röle Kontak Süresi	0,5 sn.
RF Alıcı Frekansı	433 MHz (Kristalli)
Kontak Adedi	1 NC*, 1 NO*
Kanal Adedi	1
Tanımlanabilen Kumanda Adedi	Standart alıcı için : 1 adet = 1 x 2000 = 2000 Kopya
	Ortak alıcı için : 120 adet = 120 x 2000 = 240.000 kopya

1. **Standart Alıcı Modu;** Standart alıcı konumunda alıcıya 1 adet kumanda tanımlanabilir. Tanımlanan kumandadan **firma ve kumanda kodu aynı** olmak koşulu ile 2000 adet kumanda kullanılabilir

2. **Ortak Alıcı Modu;** Ortak alıcı konumunda alıcıya **firma kodu aynı** olmak koşulu ile 120 farklı kumanda tanımlanabilir. Her farklı kuman danın bir kere tanıtılması gerekir. 120 x 2000 = 240000 adet kumanda kullanılabilir.

NOT: Ortak alıcı modunda iken farklı kodlardaki kumandaların sadece aynı butonunu tanıtabilirsiniz. Örnek: sadece 1. Buton

Alıcıyı ortak alıcı konumuna getirmek için;

1. 4 (kablolu alıcı için 1) numaralı dipswitch'i açın,
2. Çalışma gerilimini kesin 5 sn. sonra verin,
3. İkaz led'i 4 kez yanıp söndükten sonra yaklaşık 20 saniye boyunca sürekli yanar. Işık söndükten sonra kumandaları tanıtabilirsiniz.

Ortak alıcıdan standart alıcıya dönmek için;

1. 4 (kablolu alıcı için 1 numara) numaralı dipswitch'i kapatın,
2. Çalışma gerilimini kesin 5 sn. sonra verin,
3. İkaz led'i 4 kez yanıp söndükten sonra yaklaşık 20 saniye kadar sabit yanar. Işık söndükten sonra kumandaları tanıtabilirsiniz.

NOT: Modlar arası geçiş yaparken eski modda kullanılan kumandalar silinmiş olur

HARİCİ SOKETLİ ALICI

RF-433 ROLLİNG ALICI-KUMANDA OPSİYONLARI

Kumanda tanıtma:

DİKKAT! Bir alıcı kartına yalnızca bir firma kumanda tanımlama işlemi yapabilir. Bir kez tanımlama işlemi yapılmış olan alıcı kartına başka bir firmanın kumandası, aynı tip olsa dahi tanımlanamaz.

1. Alıcıya kumanda tanımlamak için, öğrenme butonuna basın kırmızı ikaz ledi yanınca elinizi butondan çekin.
2. Kumandanın tanıtmak istediğiniz butonuna basılı tutun
3. Alıcı üzerindeki kırmızı led yanıp sönmeye başlayınca elinizi çekin
4. Alıcı üzerindeki led sönünce kumandaları kullanabilirsiniz.
5. Standart alıcı modunda kumandaların sadece bir tanesini tanıtmanız yeterlidir. Diğer kumandalar kopya olduğu için onları da çalıştırır.
6. Ortak alıcı için farklı kopyaların birer tanesini tanıtmanız yeterlidir.

NOT: Alıcı kendisine ilk programlanan kumanda kodundan farklı koddaki kumandaları algılamaz.

Kumanda silme:

DİKKAT! Kumanda silme işleminden sonra yeni kumanda tanımlamasını yalnızca o alıcı kartına ilk kumanda tanımlamasını yapan firma yapabilir. Alıcı ünitesi, diğer firmaların yapacağı tanımlamaları aynı tip kumanda olsa dahi kabul etmeyecektir.

Kumanda öğrenme butonuna basılı tutun
İkaz ledi yanacak, sönecek, tekrar yanınca elinizi çekin
İkaz ledi 20 saniye boyunca yanık kalır ve söner.

Bu işlem sonunda hafızadaki kumandaların tamamı silinmiş olur.

dip switch fonksiyonları; 1 numaralı dip switch; ortak alıcı açık(soketli alıcı için 4 numara)
4 numaralı dip switch; 5 sn. boyunca kontak gönderir(soketli alıcı için 1 numara)

Garanti kapsamı:

RF 433 HARİCİ ALICI malzemeden kaynaklanan problemlere karşı 2 yıl garantilidir.
Ürün kullanım talimatına uygun olarak kullanılmalıdır. Aksi takdirde oluşabilecek problemler garanti kapsamı dışındadır.
Ürün, ancak kart kutu üzerinde monte edilmiş durumda iken garanti kapsamındadır.
Herhangi bir arıza durumunda ürünü kutusundan ayırmadan teknik servise gönderiniz. Aksi halde ürün garanti kapsamından çıkmış olur.

RF-433 FİX ALICI-KUMANDA OPSİYONLARI

TEKNİK ÖZELLİKLER

Çalışma Voltajı	12 Vdc/24Vdc
Çalışma Akımı	20mA
Çalışma sıcaklığı	-20C ~ 80C
Röle Kontak Akımı	4 A
Röle Kontak Süresi	0,5 sn.
RF Alıcı Frekansı	433 MHz (Kristalli)
Kontak Adedi	1 NC*, 1 NO*
Kanal Adedi	1

HARİCİ SOKETLİ ALICI

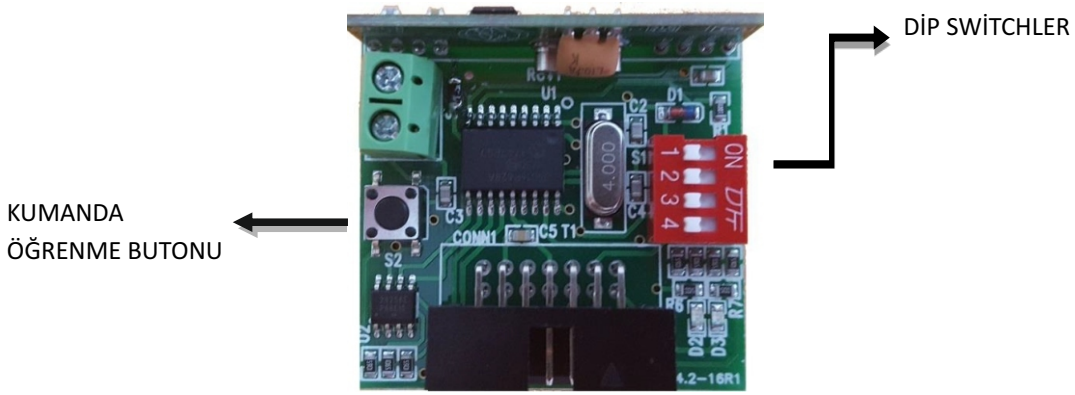

Kumanda tanımlama:

1. Alıcıya kumanda tanımlamak için, öğrenme butonuna basın kırmızı ikaz ledi yanınca elinizi butondan çekin,
2. Kumandanın tanıtmak istediğiniz butonuna basılı tutun,
3. Alıcı üzerindeki ledi sönünce elinizi çekin,
4. **Her kumanda için aynı işlemler tekrarlanır**, Kumandalarınız kullanıma hazırdır.

Kumanda silme:

1. Alıcı üzerindeki öğrenme butonuna basılı tutun
2. İkaz ledi sabit yanacak, daha sonra flaş yapmaya başladığı anda elinizi çekin.
3. İkaz ledi söndüğünde hafızadaki kumandalar silinmiş olacak

Dip switch fonksiyonları: 1 numaralı dip switch açık; 5 sn. boyunca kontak verir. (Sadece kablolu alıcıda), diğer dip switchler işlevsizdir.

Garanti kapsamı:

RF 433 HARİCİ ALICI malzemeden kaynaklanan problemlere karşı 2 yıl garantilidir.
Ürün kullanım talimatına uygun olarak kullanılmalıdır. Aksi takdirde oluşabilecek problemler garanti kapsamı dışındadır.
Ürün, ancak kart kutu üzerinde monte edilmiş durumda iken garanti kapsamındadır.
Herhangi bir arıza durumunda ürünü kutusundan ayırmadan teknik servise gönderiniz. Aksi halde ürün garanti kapsamından çıkmış olur.

SIKÇA SORULAN SORULAR

SORUN	SEBEP	SONUÇ
Aç butonuna bastınız ama kapı kapanmaya gidiyor	Motor yönünüz ters olabilir	4 numaralı dip switch'i açın.
Aç butonuna bastınız kapı açılıyor ama limit switche bastığında durmuyor	Limit switchlerinizin yönü ters olabilir.	Kapıya içerden bakışta 0 siwitchleri solda, 1 siwitchleri sağtarahta olmalıdır.
Tüm bağlantılar doğru kapı açıyor ama kapatmıyor	Fotosel hattınızda problem olabilir	Fotosel bağlantısında veya fotosel ünitesinde problem olabilir.Bağlantıları veya fotosel konumunu kontrol edin. Fotoseller mutlaka birbirlerini görüyor olmalıdır.
Kumanda tanıtılamıyor	Kumanda alıcı soketi yerine oturmamış olabilir.	Alıcının soketine tam oturduğundan emin olun, rolling alıcı ise ortak alıcı modunu aktif edin ve kumandanızı tekrar tanıtmayı deneyin.
Karta elektrik verdiniz ama kart üzerine herhangi bir led yanmıyorsa	Sigorta atmış olabilir. Şebeke gerilimini kontrol edin.	Kontrol kartı üzerindeki sigortaları kontrol edin. Sorun hala devam ediyorsa trafo arızalanmış olabilir.
Motor hiç çalışmıyorsa	Kullanılmayan Nc kontaklarının köprüleri atılmamış olabilir	Kontrol kartı üzerindeki köprülerin takılı olduğundan emin olun
Motora enerji verir vermez kapı açma yönüne hareket ediyor ve switchler motoru durdurmuyorsa	Çalışma sınır switchi arızalanmış olabilir	sw1-sw4 switchlerini kontrol ediniz.
Motorunuz enerji verdiğinizde motor tek yön çalışıyorsa	Switch grubu ters bağlanmış olabilir	Motor gövdesi üzerinde bulunan switch grubunun kablo bağlantılarını kontrol ediniz.
Montaj yapılan bölge eğimli ve kaşık switche bastıktan sonra kaydırıyorsa	3 numaralı dip switch OFF konumunda olabilir veya T2 trimpodundan ayar yapılmamış olabilir.	Eğimli bölgelerde kaydırma yaşanmaması adına Elektronik frenin aktif edilmesi önerilmektedir. 3 numaralı dip switchi ON pozisyonuna getiriniz. Fren hassasiyetini ayarlamak için T2 trimpodundan ayar yapabilirsiniz. (500-1000 kglık motorlar ve hafif kapılar için T2 trimpoduyla ayar yapmak için trimpodu sağa doğru çevirerek hassasiyet ayarını yapabilirsiniz.1200-2000 kglık motorlar ve ağır kapılar için T2 trimpoduyla ayar yapmak için trimpodu sola doğru çevirerek hassasiyet ayarını yapabilirsiniz.